Шкаф навесной 600мм для посудосушителя

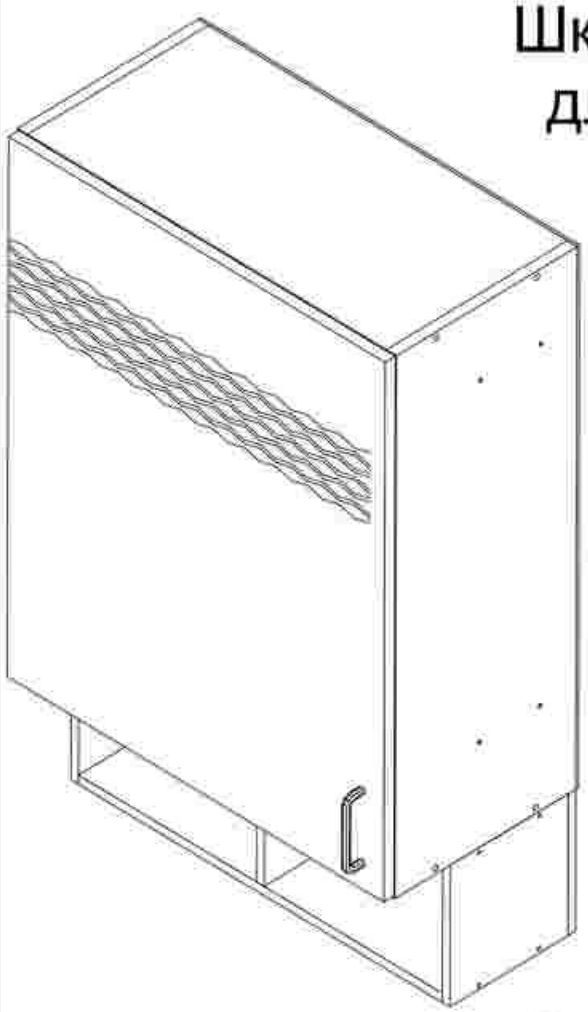

1.(MIK06) Левая стенка	720*288*16 - 1
2.(MIK03) Правая стенка	720*288*16 - 1
3.(MIK17) ЗС ДВПО	720*600*4 - 1
4.(MIK19) Фасад 716*596	596*716*16 - 1
5.(MIK20) Крышка сушки низ	568*288*16 - 1
6.(MIK21) Крышка сушки верх	568*288*16 - 1
7.(MIK48) Стенка подвески	188*188*12 - 2
8.(MIK51) Нижняя крышка подвески	576*188*12 - 1
9.(MIK55) Задняя стенка подвески	600*188*12 - 1
10.(MIK58) Верхняя крышка подвески	576*188*12 - 1
11.(MIK61) Перегородка подвески	188*164*12 - 1

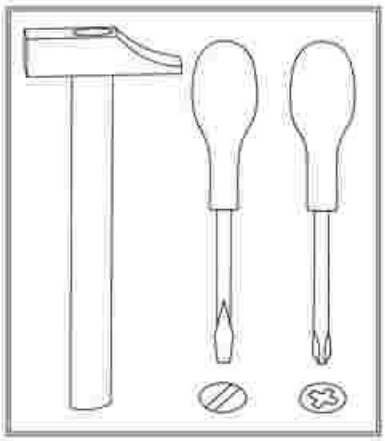



x8



x8

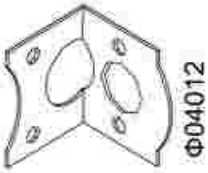

x2

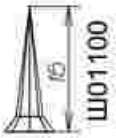

x12



x1

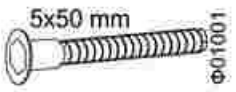

x19



x1



x10



x 22

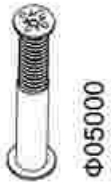

x 8

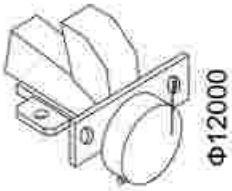

x2



x1

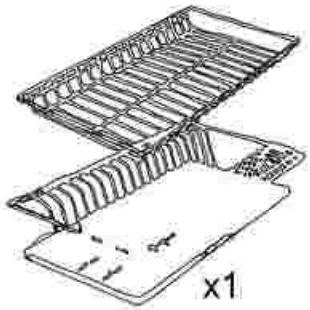
x1



x8

ООО «Мебель торг плюс»

Mebeltp.ru

Для более быстрой и качественной сборки изделий, рекомендуем пользоваться услугами специалистов.
Предприятие изготовитель оставляет за собой право на замену фурнитуры и комплектующих.

Крепеж для крепления к стене не прилагается. Для разных материалов стен требуются различные крепления. Обратитесь в специализированный магазин.

ООО «Мебель торг плюс»

Mebeltp.ru

1

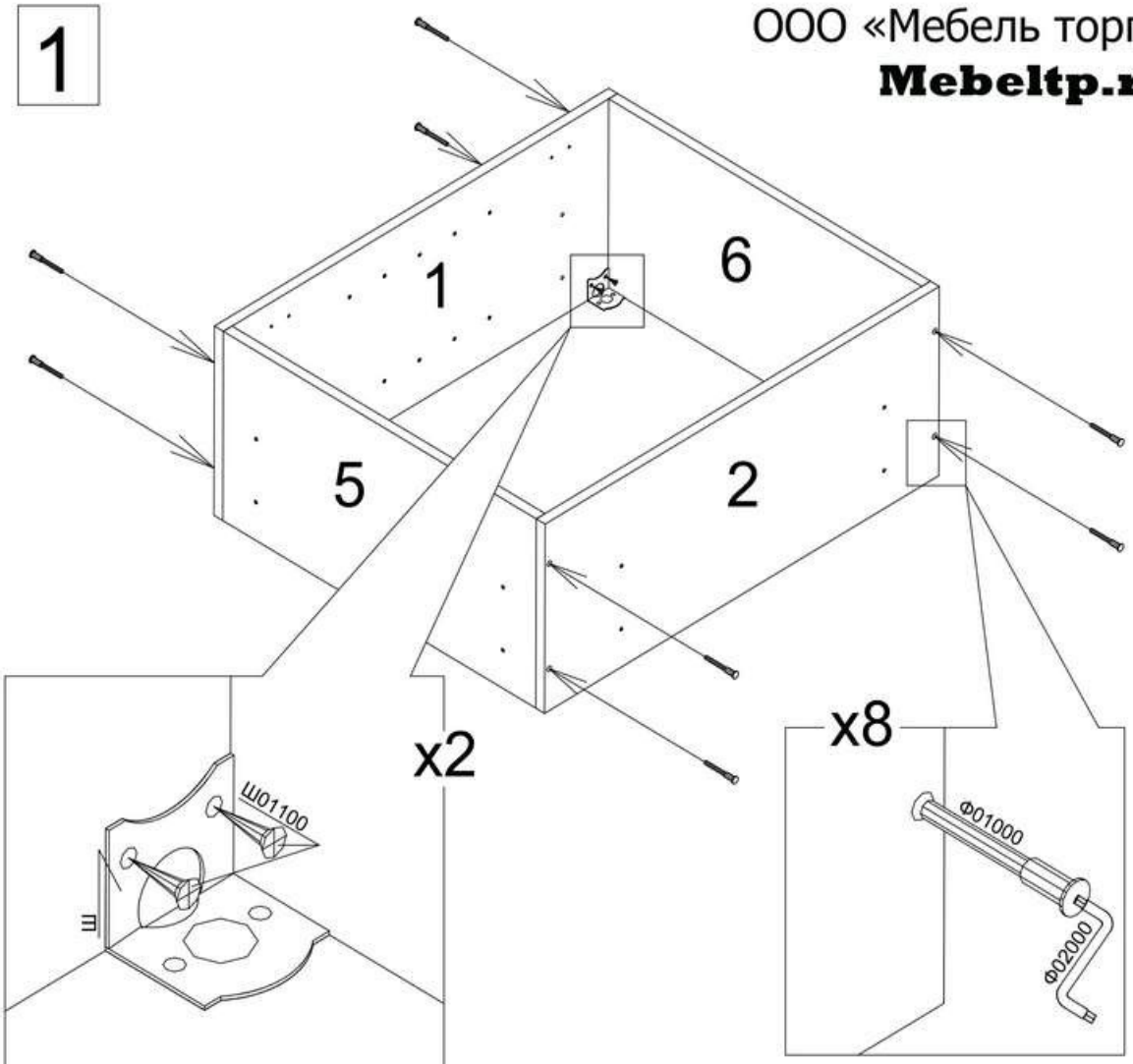

2

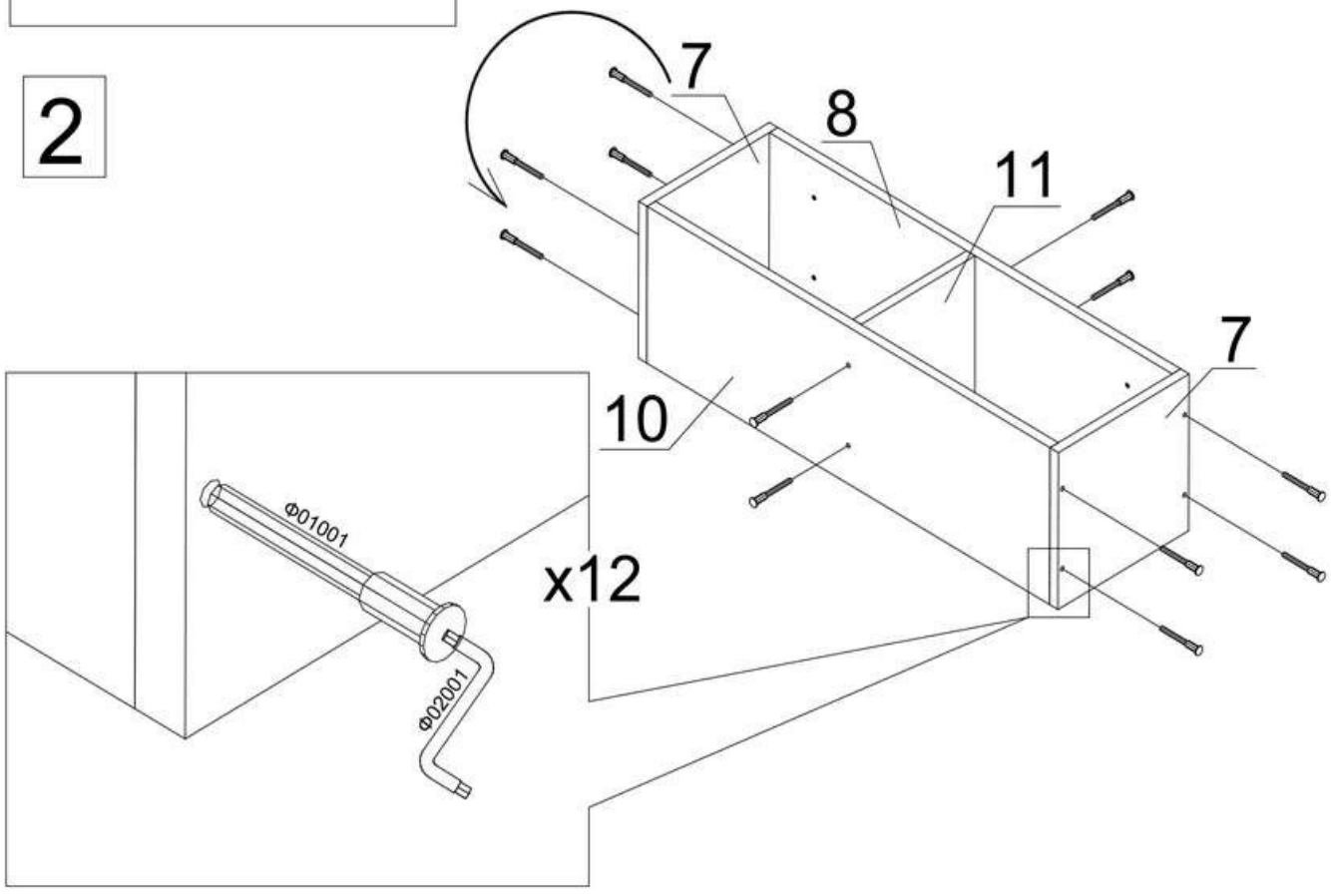

3

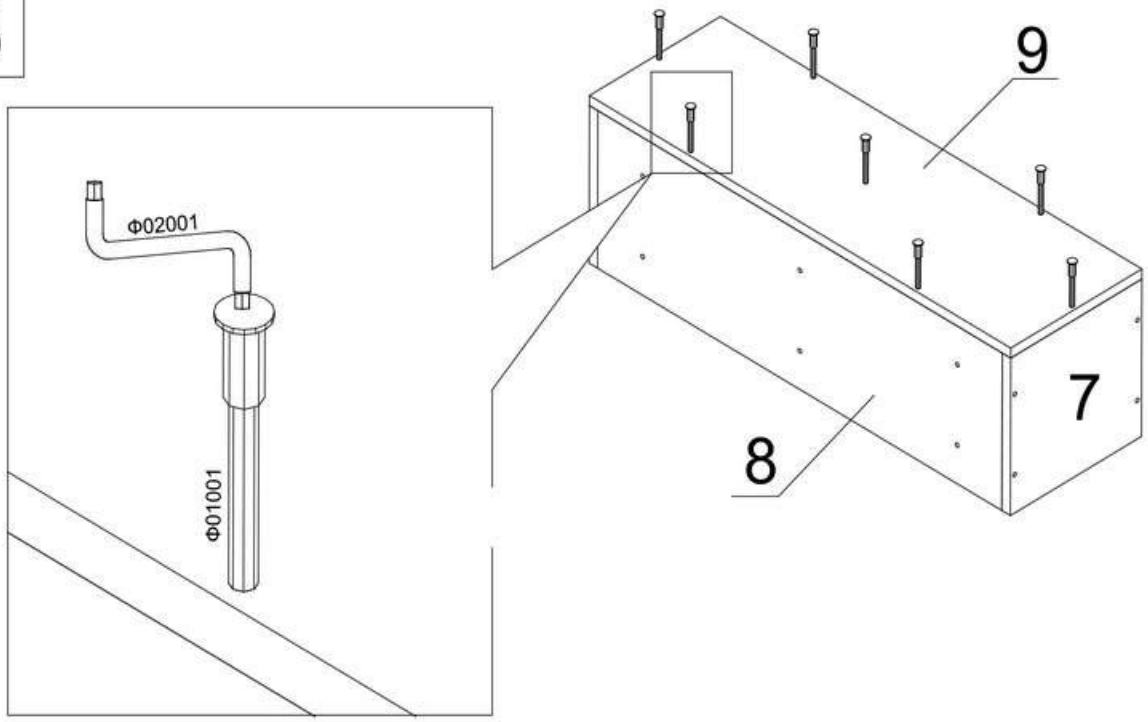

4

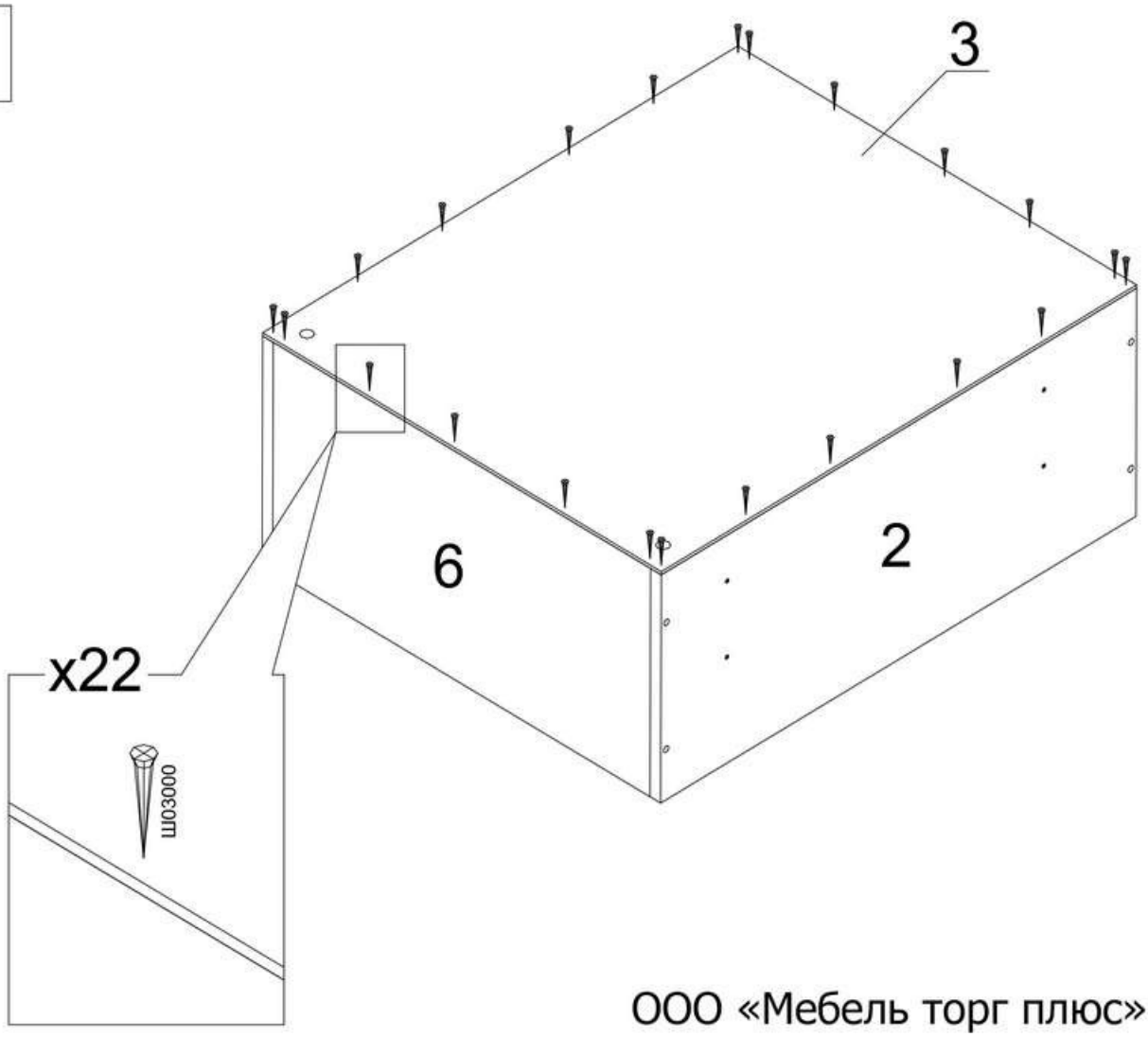

ООО «Мебель торг плюс»

Mebeltp.ru

5

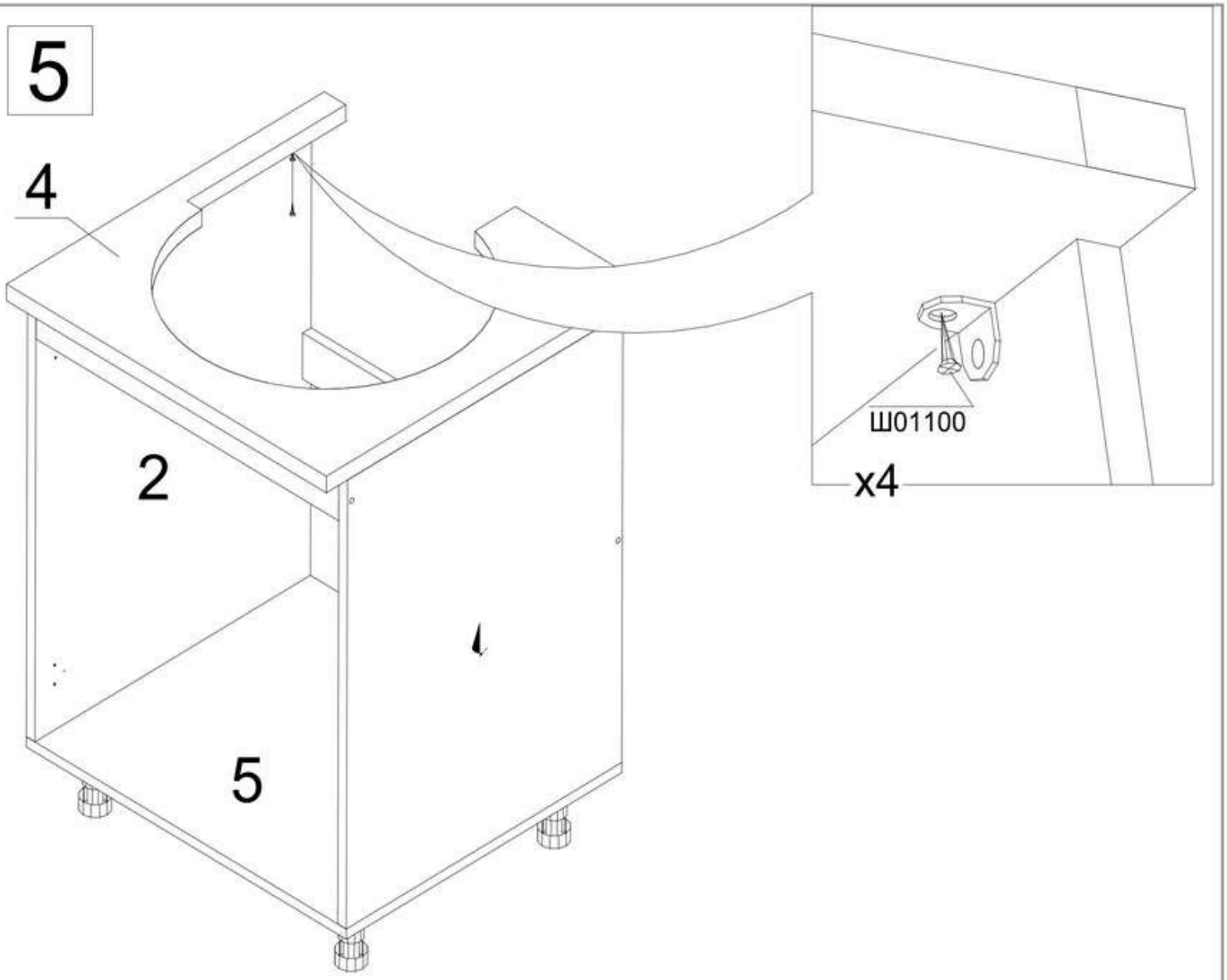

6

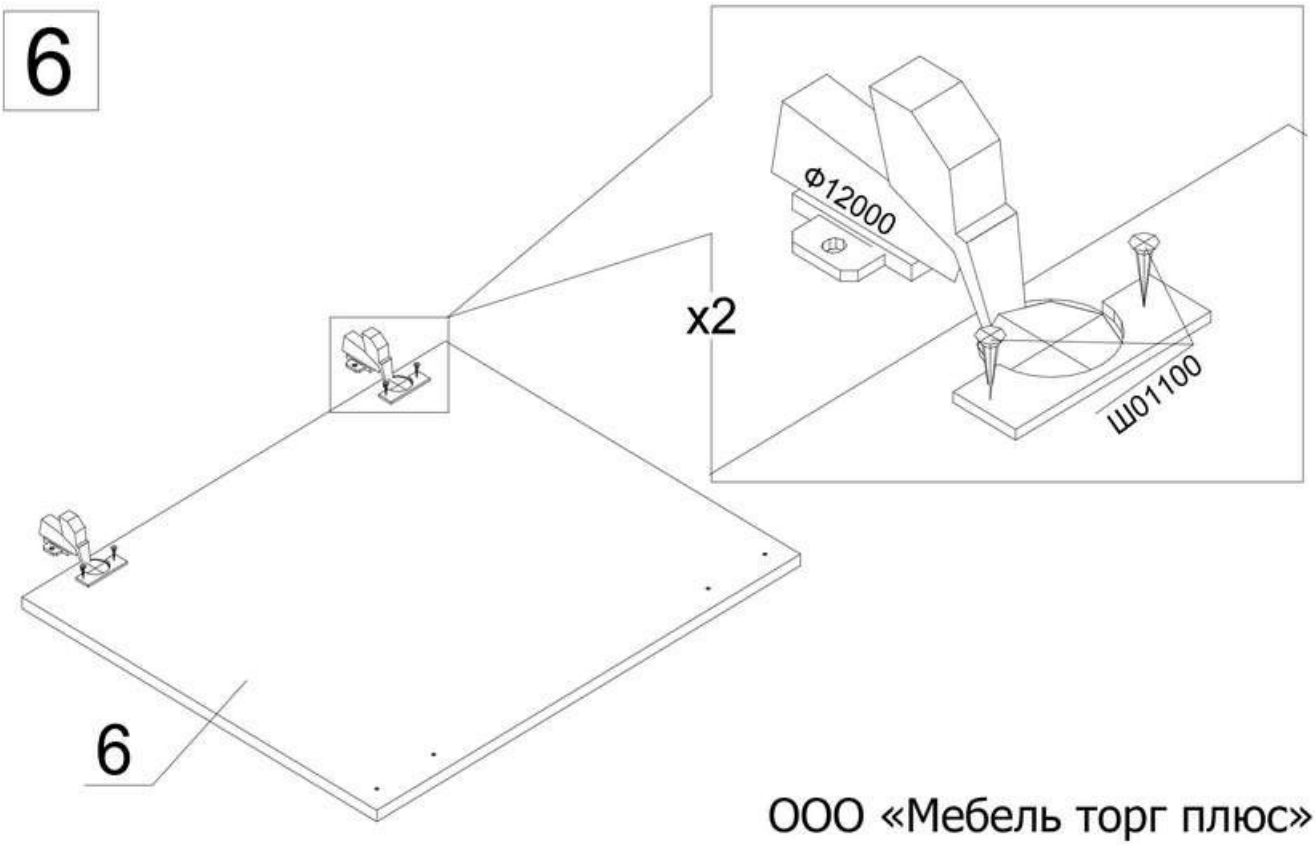

ООО «Мебель торг плюс»

Mebeltp.ru

6

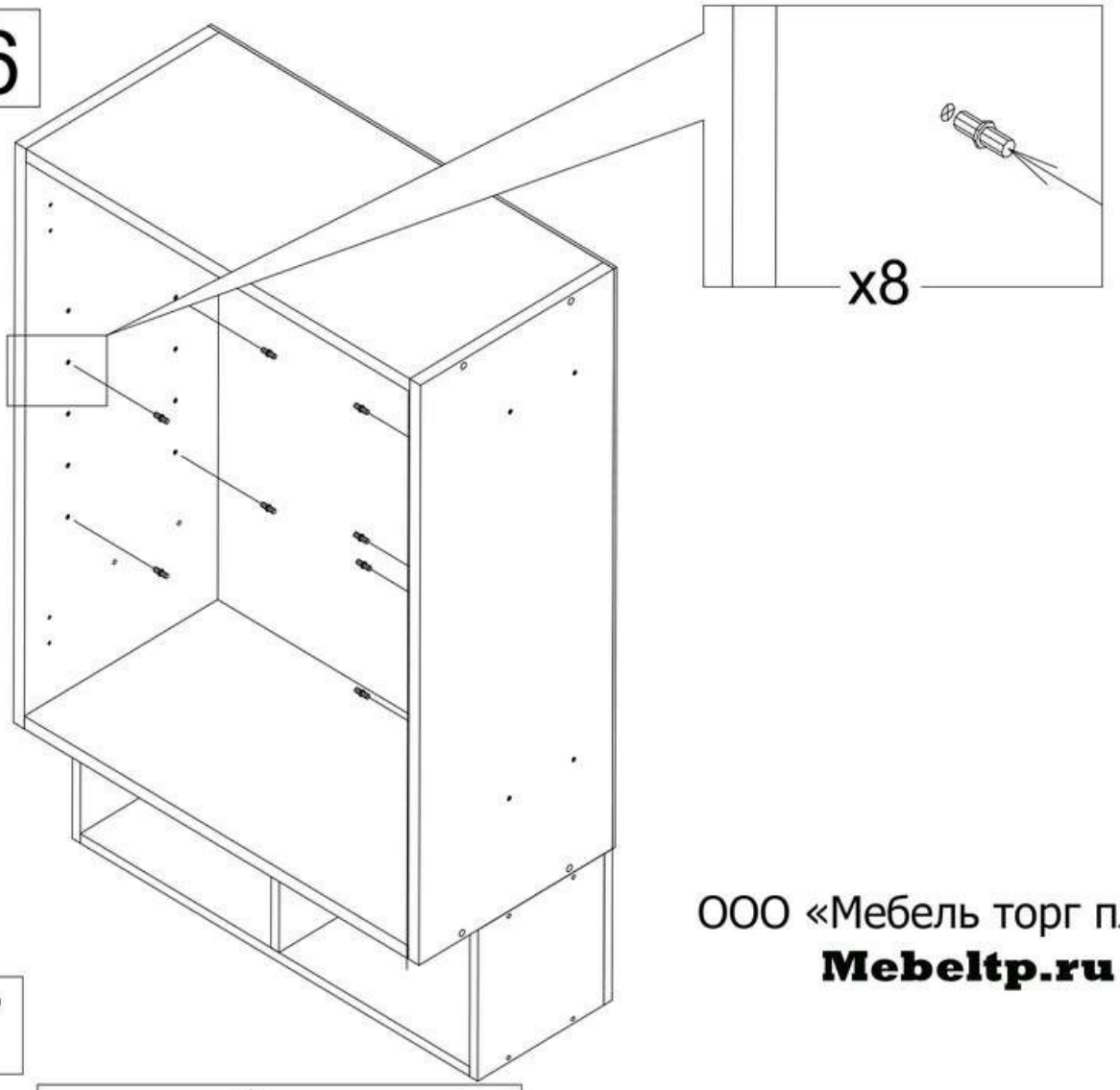

ООО «Мебель торг плюс»

Mebeltp.ru

7

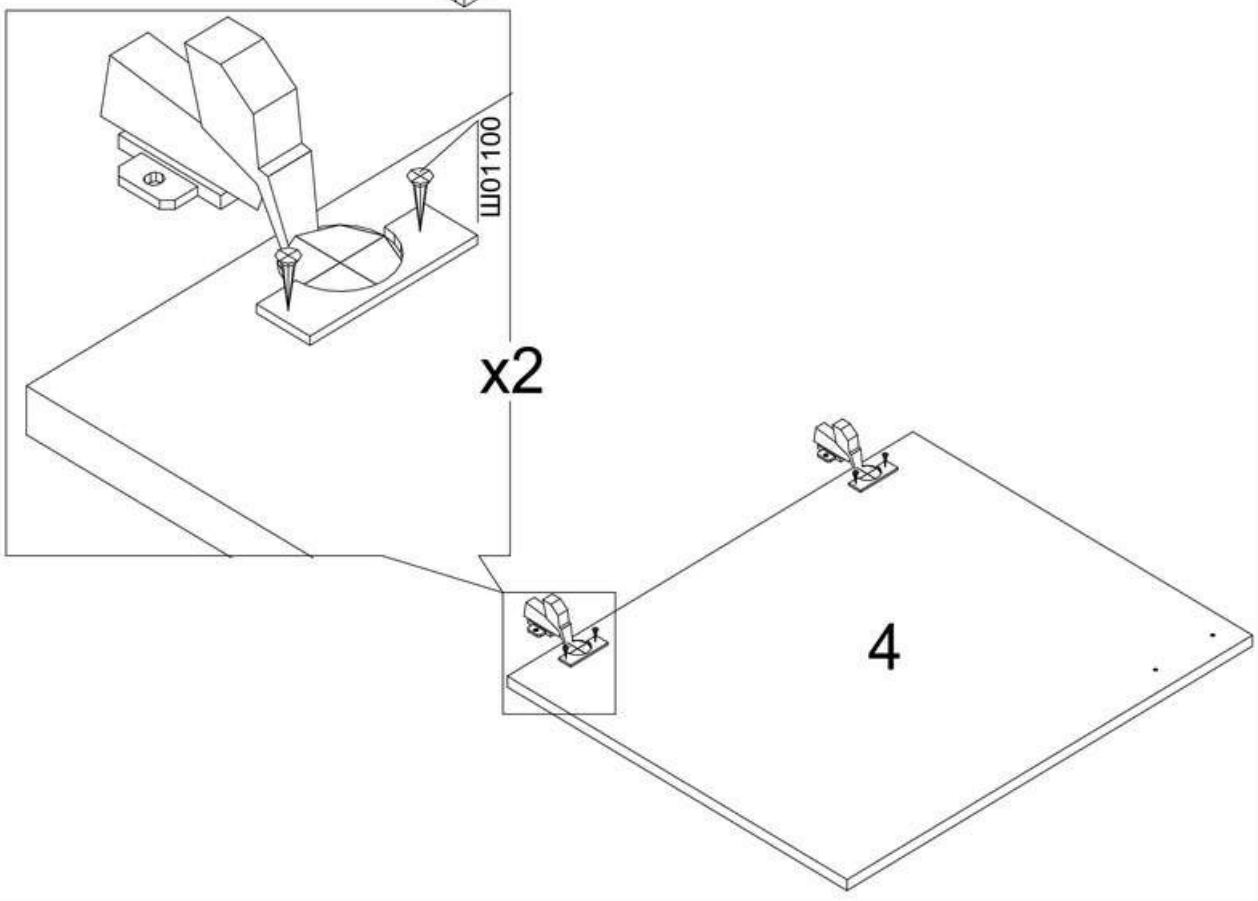

8

ООО «Мебель торг плюс»

Mebeltp.ru

